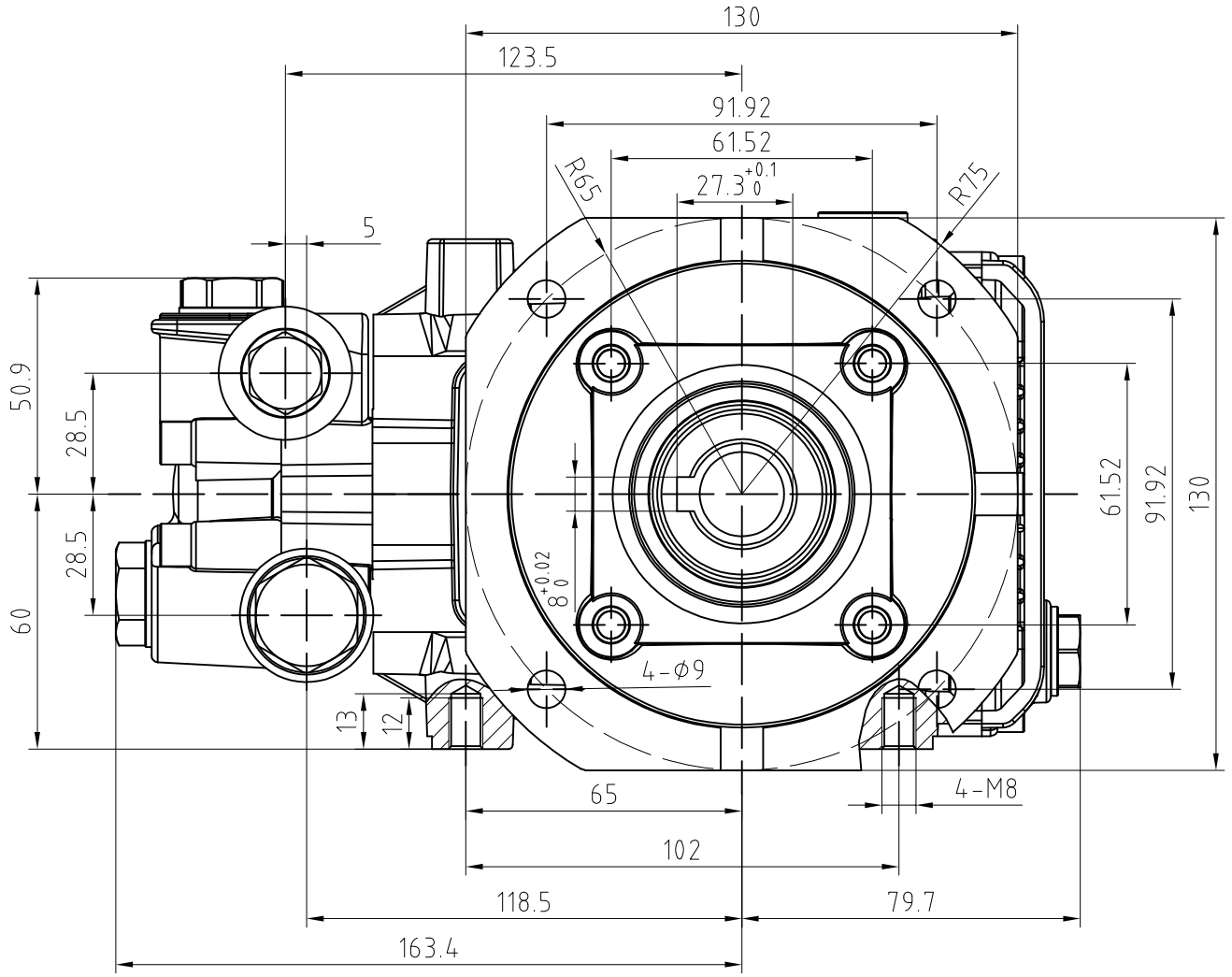

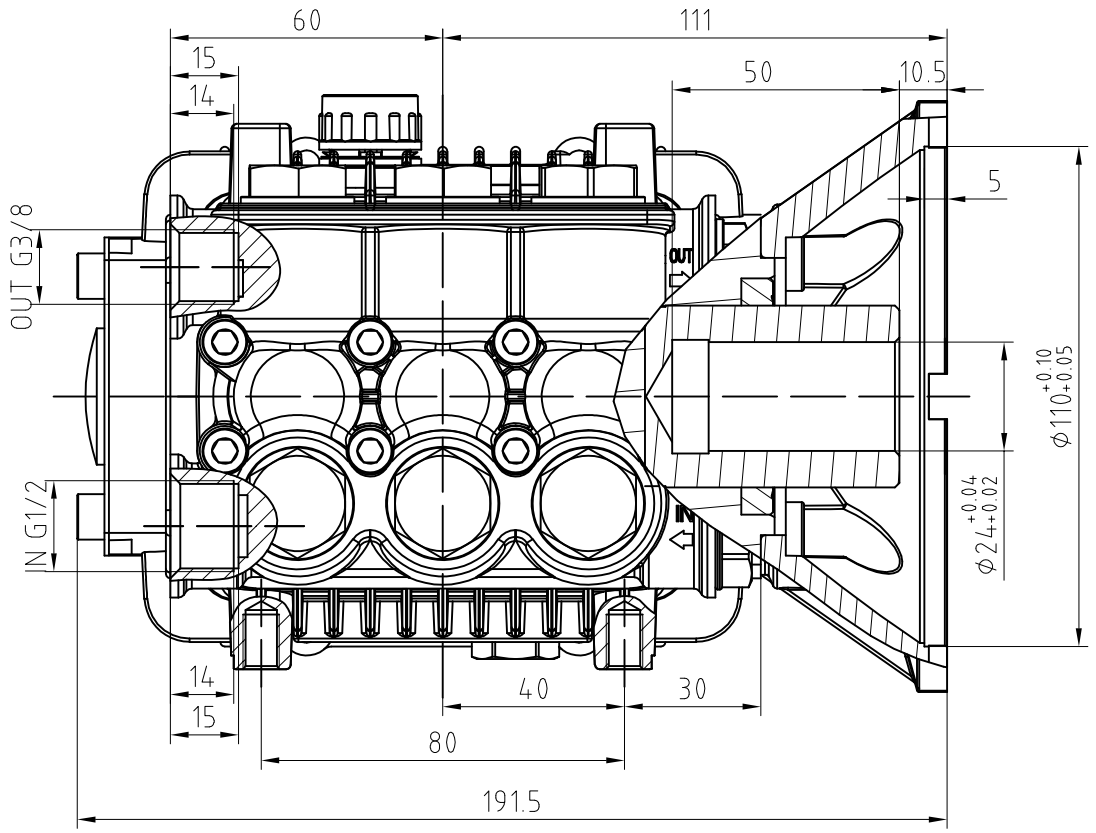

借通用件登记	
描　图	
校　描	
旧底图总号	
签　字	
日　期	

标记	处数	更改文件号	签　字	日期				
设　计			标准化		图 样 标 记		重　量	比　例
校　对					S	A	B	
审　核			批　准					
工　艺			日　期		共 1 页	第 1 页	版本	A0

BML-C24-F3安装尺寸